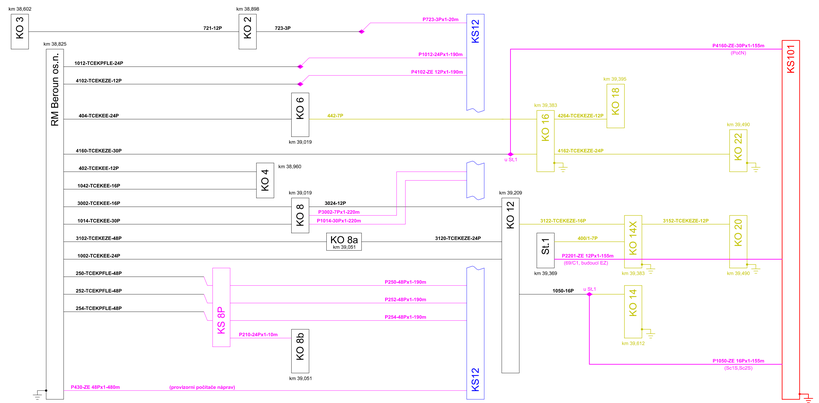

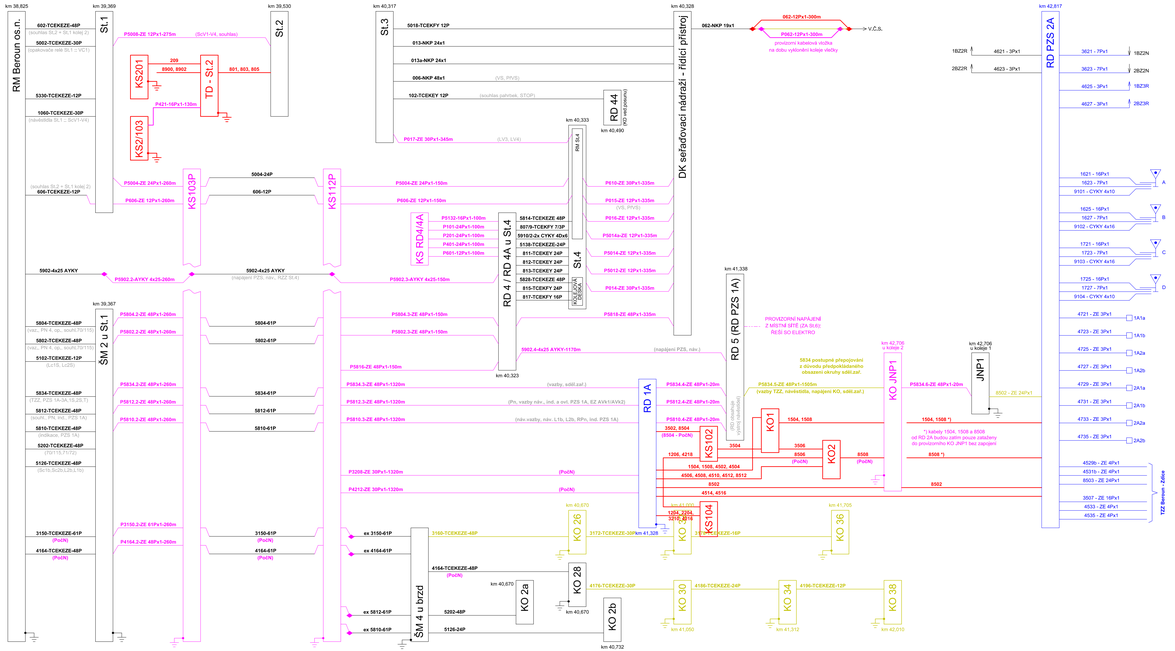

LEGENDA:

TZE - kabely TCEKPFLEZE
bez označení - kabely TCEKPFLEY
x) sdružené žíly

Kovové obaly kabelů TCEKPFLEZE se uzemní (DC pouze jeden konec).

- PROVIZORNÍ KABEL (POLOŽENÝ V POSTUPU)
- DEFINITIVNÍ KABEL (POLOŽENÝ V POSTUPU)
- PROVIZORNÍ KABEL (POLOŽENÝ V POSTUPU)
- DEFINITIVNÍ KABEL (ZŘÍZENÍ POLOŽENO)
- PROVIZORNÍ KABEL (ZŘÍZENÍ POLOŽENO)
- DEMONTÁŽ V POSTUPU (POKUD BYLY KABELY POLOŽENY)

STÁVAJÍCÍ STAV PŘEVZAT
Z PODKLADŮ OŘ PRAHA, SSZT

ČISTOPIS DOKUMENTACE 11/2015

Změna:	Název změny:	Datum:	Provedl:	Podpis:

Investor, objednatel:
Správa železniční dopravní cesty, státní organizace
Dlážděná 1003/7
110 00 Praha 1

Kontaktní adresa:
Správa železniční dopravní cesty, s.o.
Stavební správa západ
Sokolovská 278/105,
190 00 Praha 9

Zhotovitel části dokumentace:
SUDOP PRAHA a.s.
Olšanská 1a, 130 80 Praha 3
tel.: +420 267 094 111
fax: +420 224 230 316
e-mail: praha@sudop.cz

METROPROJEKT Praha a.s.
nám. I. P. Pavlova 2/1786
120 00 Praha 2
generální ředitel: Ing. David Krása
tel.: +420 296 154 165
www.metroprojekt.cz
info@metroprojekt.cz

Stupeň DSŘ:

HIP: Ing. Jaroslav Janeček
tel.: +420 296 154 302
Podpis:
Stupeň: PS (DSP)

Název a účel díla:
Optimalizace trati Beroun (včetně) - Králův Dvůr

Zpracovatelský útvar:
250 - Projektové středisko Hradec Králové
tel.: +420 495 655 939
Vedoucí útvaru: Ing. Pavel Horáček
Podpis:

Název části díla:
TECHNOLOGICKÁ ČÁST ŽELEZNIČNÍ ZABEZPEČOVACÍ ZAŘÍZENÍ PS 13-21-01 BEROUN-STANIČNÍ ZAB.ZAŘ.

D
D.1
D.1.1

Odpovědný projektant: Ing. Petr Vrábel
Podpis:
Vypracoval: Ing. Jaroslav Dytrych
Podpis:
Číslo zakázky: V20/2035
Datum: 11/2015
Formát tisku: 14x A4
Měřítko: -

Název přílohy:
ČÁST B - PROVIZORNÍ ZZ
Schéma páteřních kabelů - začátek SP 2

Změna: 000

Číslo přílohy: 0821

IČD:	14	6380	004	01	01	02